«Товариство Археології та Антропології»
совместно с
Институтом памятникоохранных исследований
Министерства культуры и искусств Украины
при содействии
Национальной Комиссии Украины по делам ЮНЕСКО

# СТО ЛЕТ ЧЕРНЯХОВСКОЙ КУЛЬТУРЕ

Сборник научных статей

КИЕВ 1999

Затверджено до друку на засіданні Вченої ради історичного факультету Київського університету імені Тараса Шевченка

Головний редактор:
д.і.н., проф. М. І. Гладких

Редакційна колегія Vita Antiqua:
д.і.н., проф. В. К. Борисенко,
д.і.н. Л. Л. Залізняк,
д.і.н., проф. О. П. Крижанівський,
д.і.н., проф. О. П. Моця

Редактор та упорядник випуску М. Є. Левада

Рецензенти: д.і.н. О. В. Гудкова, д.і.н. О. В. Сухобоков

Засновник – «Товариство Археології та Антропології»

Адреса редакції:
252030, м. Київ,
вул. Володимирська, 64, ауд. 164

© Товариство Археології та Антропології, 1999
© Автори, 1999
© Дизайн-макет М. Є. Левада, 1999
© Обкладинка М. Є. Левада, 1999

ISBN 966-95597-1-5

© M. Kazanski

**Мишель КАЗАНСКИЙ**
(Париж)

# ГОТЫ НА БОСПОРЕ КИММЕРИЙСКОМ

Свидетельства древних авторов о готах на Боспоре уже давно собраны и в целом убедительно интерпретированы А. А. Васильевым (Васильев 1921). Однако археологические материалы для реконструкции истории боспорских готов практически никем серьезно не привлекались, да и сам круг этих материалов был очерчен весьма условно. Так, например, в качестве готских часто рассматриваются орлиноголовые пряжки или пальчатые фибулы, хотя те и другие появляются на Боспоре Киммерийском после 450-460 гг. (Айбабин 1990, Kazanski 1996), то есть после, зафиксированного Прокопием, ухода готов с Боспора. В данной статье я попытаюсь определить круг германских древностей в восточном Крыму и на Тамани, непосредственно связанных с готами, и постараюсь сопоставить археологические данные с сообщениями письменных источников.

На территории Боспорского царства лишь отдельные вещи, найденные в слоях поселений и в погребениях местного (греческого и сармато-аланского) населения, свидетельствуют о присутствии германцев (первая сводка: Кропоткин 1978). В целом они принадлежат черняховскому кругу древностей, и в этом археологическая ситуация на Боспоре Киммерийском отлична от территории Юго-Западного Крыма, где нами выделены помимо черняховских также вельбаркско-пшеворские и скандинавские элементы (Kazanski 1991a, p. 494-502; Казанский 1997).

Впрочем, в восточном Крыму и на Тамани известны вещи, которые могут быть как вельбаркского, так и черняховского происхождения. Это подвязные фибулы с декоративными кольцами, характерные для вельбаркской культуры, но известные и в черняховских древностях (рис. 1:*3,5,10*). Они найдены в Керчи (рис. 1:*3,5*) (Амброз 1966, табл. 11:*17*) и Фанагории, причём, в последнем случае две серебряные фибулы с жаловидной ножкой (рис. 1:*10*) были обнаружены в погребении 115 (317) на плечах погребённой (Марченко 1956, рис. 5:*9*), как это обычно для восточногерманского женского костюма. Фибулы с кольцами, как правило, датируются периодами C1a-C2 (160/180-300/320, здесь и далее хронология римского времени по К. Годловскому и Я. Тейралу, а для эпохи переселения народов – по Я. Тейралу) (Tejral 1986, S. 181, Abb. 1:*2*). Но одна из керченских фибул (рис. 1:*5*) отличается большими размерами, характерными, в первую очередь, для вещей эпохи Великого переселения народов (ср. подвязные фибулы разных типов из Гавриловки, погр. 5, Смолин, Тиссалек, Белград-Остружница, Алезии и др., подробнее о дате крупных подвязных фибул: Kazanski 1992a). Фанагорийская же фибула (рис. 1:*10*) имеет ромбическую жаловидную ножку, типичную для черняховских фибул периодов C2-C3 (260/270-360/370) (см. сводки: Амброз 1966; Kazanski 1984), самые поздние из них доживают до периода D2/3-D3 (430/440-480/490) (например, погр. 300 могильника Дюрсо). Поэтому дата боспорских фибул с кольцами может быть достаточно широкой.

К вещам, характерным для всего восточногерманского круга древностей, относится и гребень типа Томас I (рис. 1:*13*), найденный в керченском погребении 29.1873 г. с мечом и боспорской монетой 266 г. (Петерс 1986, табл. 13:*6*). Такие гребни широко распространялись у германцев, в том числе в черняховской культуре, в основном в период C-C3 (260/270-360/370) (например, Tejral 1986, S. 183, Abb. 1:*3*, 2:*19*).

К германским вещам также принадлежит умбон типа Цилинг K2 (рис. 2:*11*) из склепа 19/7 некрополя Сиреневая бухта на азовском побережье восточного Крыма. В склепе было совершено не менее 5 погребений, материал перемешан (Масленников 1997, с. 19-20). Инвентарь склепа датируется временем от середины V в., например, краснолаковая посуда Hayes LRC Form 3, (Hayes 1972, p. 336, 337) и позднее. Такие умбоны распространялись в III-V вв. у германцев и их соседей, попадают они и в понтийский регион, в частности, а Абхазию, куда они были, скорее всего, занесены германскими солдатами римской армии (Kazanski 1994, p. 439, 440). Другие умбоны, известные на Боспоре Киммерийском, либо не типичны для германцев (например, фасетчатые парадные), либо широко распространены не только у них (подробнее: Kazanski 1994).

Пирамидальные костяные подвески с циркульным орнаментом найдены в Керчи, в погребениях 1867 и 177-178.1904 (Stroganoff 1867, t. VII, VIII; Werner 1964, Abb. 2:*12*). Они хорошо известны в черняховской культуре, но встречаются и у германцев Центральной Европы (Werner 1964). Погребения в склепе 177 1904 г. относятся, судя по ряду вещей (пряжка с хоботковидным язычком, наконечник ремня типа Мундолсхейм-Госпитальная), к периоду D1-D2 (см. Засецкая 1993, кат. 346, 347)

Янтарные грибовидные подвески позднеримского времени, обычно считающиеся восточногерманским (черняховским или вельбаркским) элементом, известны в Пантикапее и Фанагории. Однако, их восточногерманская атрибуция не является единственно возможной (см. статью А. В. Мастыковой в настоящем сборнике).

В Керчи и на других памятниках Восточного Крыма и Тамани отмечены находки и типично черняховских вещей. Черняховские арбалетные фибулы с подвязной и литой ножкой хорошо представлены на Боспоре (рис. 1:*1,2,4,6-9,11,12,17*). В целом они датируются периодами C2-C3 (Tejral 1986, S. 181-186, Abb. 1-3; Tejral 1992, S. 235, 236, Abb. 5:*5-7*), а некоторые явно доживают до периода D1 и даже D2.

Подвязные черняховские фибулы типа Амброз 16/2-1-3 (2 экз.) известны в погребении 2 гробницы 179.1904 в Керчи (рис. 1:*2*) (Сорокина 1971, рис.5:*1*; они же (?): Амброз 1966, табл. 11:*8*) в контексте периодов D1-D2 (360/370-440/450). Наиболее поздней вещью из этой гробницы является фибула-муха с гранёными крыльями. Её дата устанавливается по находке незаконченного экземпляра в кладе ремесленника в Бушберг, на Среднем Дунае, в надёжном контексте конца периода D2/D3 (430/440-460/470) ила начала периода D3 (450-480/490) (Szameit 1997, Taf. 5:*4*).

Такие подвязные фибулы известны на сельских некрополях, например, в погребении 1.1894 на мысе Зюк (рис. 1:*9*) или в Заморском, в погребениях 13, 16, 22 (рис. 1:*1,7-9*) (Корпусова 1973, рис. 4:*6*, 12:*15,19*). Обломок фибулы был, в частности, найден в погребении 22 (рис. 5:*22,19,24*), вместе с серьгами с многогранником, которые появляются не ранее периода D1 (360/370-400/410), а надёжно датированные комплексы с этими серьгами принадлежат периоду D2 (380/400-440/450) (Синявка, Хохфельден, Баллер и др.). Наконец, некоторые керченские подвязные фибулы типа Амброз 16/2-1-3 сейчас депаспортизованы (Амброз 1966, с. 64), как и черняховские подвязные фибулы из Керчи типа Амброз 16/2-1-4 (1 экз.) (Амброз 1966, табл. 11:*11*) и Амброз 16/4-3 (1 экз.) (Амброз 1966, табл. 12:*10*) (рис.1:*4,6*).

Арбалетные фибулы с литой ножкой (в русской археологической литературе их часто называют «воинскими») типа Амброз 17 известны в Керчи (рис. 1:*11*) (вне контекста) (Kühn 1974, Taf. 238:*53.11*), на мысе Зюк, на поселениии IV-V вв. (рис. 1:*12*) (Масленников 1992, рис. 17:*16*) и в склепе 15/3 могильника Сиреневая Бухта (рис. 1:*17*) (Масленников 1997, с. 16, 15, рис. 33). Материал склепа перемешан, его ранняя часть, судя по пряжкам с загнутым вниз язычком (рис. 3:*8-11*), относится к позднему периоду C3 или к периоду D1. Овоидный стеклянный кубок из этого склепа (рис. 3:*2*) датируется, по дунайским параллелям, периодами D1-2 (Tejral 1997, Abb. 3:*1,3*, 4:*5*, 5:*3,5*).

Серогончарная черняховская керамика известна в Керчи (рис.7), где она была выявлена в коллекциях Археологического музея таким известным черняховедом, как Э. А. Сымонович (Сымонович 1975). Некоторые формы, в частности кувшины с гранёной поверхностью, характерны в первую очередь, для позднечерняховских древностей.

Черняховские гребни типа Томас III (рис. 1:*14-16*), датированные в основном периодами C3 и D1 (Tejral 1986, S. 184, 186, Abb. 2:*15*, 3:*13*, 4:*13,14*; Tejral 1992, Abb. 5:*16*, 6:*1,17*), известны в керченском некрополе (две гробницы периодов C3-D2, – Засецкая 1993, кат. 196), а также вне контекста (Петерс 1986, табл. 12:*12*, 13:*5*; Кропоткин 1978, с. 153; Хойновский 1896, с. 512, № 430, табл. 2).

Наконец, самая представительная группа вещей черняховской традиции на Боспоре, – малые (менее 8 см) двупластинчатые фибулы группы Амброз I (рис. 4:*1-14,16*), датированные периодами C3-D1 (Tejral 1986, S. 186, Abb. 2:*6,9,10,13*, 3:*16,21-23*, 4:*9,10*; Tejral 1992, S. 234, 235, Abb. 5:*10,11,15,17,18,21*). Ряд керченских находок депаспортизован (например, Kuhn 1974, Taf. 222:*51.22.41.,51.62*; Амброз 1966, рис. 4:*13*, табл. 13:*12*), другие происходят из невыразительных, с точки зрения хронологии, комплексов (Грунтовая могила на горе Митридат 1872 г., – Засецкая 1993, кат. 3; Карантинное шоссе 145.1877, – Засецкая 1993, кат. 4; за пределами Керчи: Чокрак, – Kühn 1974, Taf. 224:*51,98*; и Горгиппия, – Трейстер 1982, рис.1:*12*).

Одна фибула типа Амброз 1АВ найдена в тайнике склепа 145.1904 (рис. 4:*5*) (Засецкая 1993, кат. 25). Ранняя часть находок в склепе может быть датирована концом периода С3 или периодом D1. Во-первых, меч с «восточным» или «иранским» согласно И. Боне, навершием (Засецкая 1993, кат 47; ср. Муслюмово, Тугозвоново, Цибилиум 1, Керчь-Глинище 1896, Совхоз Калинина, Тураево, Керчь – склеп на Тарханской дороге 1914 г., – Bona 1991, S. 238, 239, Abb. 10, 12:*51*). Во-вторых, пряжка с удлинённым щитком, простым геометрическим декором клуазонне и язычком, слабо выступающим за утолщённое кольцо (Засецкая 1993, кат. 26), – явно типологически более ранняя, чем типичные для периодов D1-D2 с длинными хоботковидными язычками. Наиболее поздние вещи датируются периодом D2 (например, стеклянный тронконический кубок с каплями синего стекла, – Засецкая 1993, кат. 69, хорошо известный в Средиземноморье со второй четверти V в., ср.: Foy 1995, p. 200, pl. 9:*80,82,83*, 23:*13d*).

Две фибулы типа Амброз 1АА найдены в двух могилах 24.6.1904 г. (рис. 4:*6,11*) (Засецкая 1993, кат. 90, 91), одна из них – полихромная. Инвентарь могил принадлежит различным периодам: С3-D1 (Засецкая 1993, кат. 103, 149, 150), например, пряжки с удлинённым щитком, простым геометрическим декором клуазонне и язычком, слабо выступающим за утолщённое кольцо (см. выше); D1, например умбоны типа Малаешты, характерные для финала черняховской культуры; (подробнее: Kazanski 1992a, 1994); D2, например, пряжки с широким круглым кольцом с декором клуазонне (Засецкая 1993, кат. 108, ср. Регей, Бежа, Лермонтовская Скала), золотые ожерелья (Засецкая 1993, кат. 76, ср. Хохфельден), инкрустированные многолепестковые серьги (Засецкая 1993, кат. 84, ср. Эран, Лучистое), серьги с многогранником (см. выше). Отдельные вещи могут быть даже шиповского/раннемеровингского горизонта (450-550 гг.), например, византийская пряжка (Амброз 1994, рис. 10:*13*, ср.: Kazanski 1994a, fig. 5:*11*, 7:*2*).

Из Новиковского склепа 1890 происходит полихромная фибула типа Амброз1АБ (рис. 4:*4*) (Амброз 1966, рис. 4:*14*). Судя по форме (широкая ножка, кончающаяся тупым углом), она датируется, скорее всего, концом периода С3 или периодом D1. Возможно, к тому же времени принадлежит золотая пряжка с трёхлепестковым щитком из того же склепа (ср. Косаново, погр. 97). Золотая портупейная пряжка с зооморфной иглой стиля клуазонне, подвеска-темляк и инкрустированная скоба меча (?) из Новиковского склепа, видимо, позднее. Скорее всего, они принадлежат какому-то мужскому погребению периода D2, когда широко распространяются подобные пряжки и декор клуазонне с зигзаговидными перегородками, как на скобе и темляке (Засецкая 1982, о пряжках см. Kazanski 1996, p. 121, 122, fig. 9).

Важным для датировки является погребение 22 некрополя Заморское (рис. 5:*16-26*) (Корпусова 1973, рис. 12:*14,16*). Пара фибул типа Амброз 1БА была обнаружена на плечах погребённой, в той же могиле находились и серьги с полиэдрической бусиной, типичные на Дунае для периода D2 (380/400-440/450 гг.) (см. выше).

Германскими по происхождению являются двупластинчатые фибулы типа Виллафонтана, средние (от 8 до 10 см) и малые (до 8 см) с наибольшим расширением ножки в верхней, реже средней части (рис. 6:*1-11,14*). Хорошо представленные в период D1 на среднем Дунае и в Северном Причерноморье, они (малый вариант) сейчас известны и в контексте финала черняховской культуры (Петроаселе в Румынии, см. Kazanski 1992a, fig. 1:*29*), что позволяет нам причислить их к черняховским. Подобные фибулы найдены в Илурате, в погребении 69 (рис. 6:*14*) с монетой 395-408 (Хршановский 1988, рис. 7). Но это, скорее всего, местное подражание, они имеют округлую головку. Фибулы Виллафонтана присутствуют в Керчи, в погребении 2 склепа 165.1904 (рис. 5:*8-10*) (парные, на плечах, с гривной и зеркалом, – Засецкая 1993, кат. 295, 296) и в погребении 10 склепа 165.1904 (одна фибула – Засецкая 1993, кат. 303). Несколько керченских фибул сейчас депаспортизованы (Martin 1896, fig. 32, Kühn 1974, Taf. 220:*51.27,32*, 221:*51.43*, Амброз 1966, рис. 8:*1*, Калитинский 1927, рис. 34:*28*, 35:*38*, Засецкая 1982, рис. 3 – полихромная). Как мы увидим далее, фибулы типа Виллффонтана известны в Керчи и для более позднего времени.

Возможно к этой же группе относится двупластинчатая обломанная фибула из погребения 90.1938 г. в Фанагории (трупоположение, головой на северо-запад), найденная на левом плече покойника (рис. 5:*11*).

Трудно сказать к какой группе относится пружина фибулы из склепа 23/11 некрополя Сиреневая Бухта (рис. 6:*15*), с материалом се-

редины V в. и более позднего времени (Масленников 1997, рис. 53:*14*).

Итак, основная серия черняховских вещей на Боспоре Киммерийском датируется в пределах периодов C2-D1 (260/270-400/410) (Tejral 1986; Tejral 1987; Tejral 1997; Казанский 1997, p. 49), причём практически ни одна из них не может быть отнесена непосредственно к периоду C2 (260/270-310/320). Следует, таким образом, признать, что на сегодняшний день на территории Боспорского царства нет археологических находок, связанных с первой волной прорвавшихся сюда в пятидесятые годы III века варваров (бораны, готы, герулы). Конечно, следует учитывать, что материалы позднеримского и раннесредневекового Боспора изданы очень неполно, чаще всего выборочно, по отдельным категориям вещей (например, по керамике, стеклу или металлическим украшениям). Приятным исключением являются последние публикации И. П. Засецкой, И. Дамм и А. А. Масленникова (также полностью опубликованы небольшие керченские коллекции из Ашмолеан Музеум в Оксфорде и из Музея Национальных Древностей в Сен-Жермен-ан-Лэ). Большая же часть археологов предпочитает публиковать исследования, а то и, по ядовитому, но точному замечанию Л. С. Клейна, выводы вместо материалов.

Оптимальная дата черняховских вещей Боспора, это периоды C3-D1 (300/320-400/410), особенно это касается двупластинчатых фибул, и гребней Томас III. То есть они, скорее всего, принадлежат готам, присутствие которых на Боспоре около 400 г. засвидетельствовано Иоанном Златоустом.

Близкая датировка, период D1, для черняховских вещей Боспора, была предложена Я. Тейралом (Tejral 1986, S. 196-211; Tejral 1987, S. 29-33). Опорными комплексами для него послужили Новиковский склеп, гробница 145.1904, погребения 154.1904.7, 165.1904.6, Заморское 22, инвентарь которых имеет параллели в позднечерняховских древностях периода D1 (360/370-400/410) (последняя модификация верхней даты черняхова – около 400-410, см. Tejral 1997, S. 334, Kazanski 1992a) (рис. 5). Монеты и (или) индикации Констанция II, Валентиниана I и Валентиниана II найдены в гробницах 145, 24.6.1904, впрочем, использовать их сложно, так как комплексы в обоих случаях перемешаны. Даже «тайник» в склепе 145, содержавший значительное количество обломков золотых вещей, может оказаться грабительским «кладом», собранным из разных погребений, но, по каким-то причинам, не унесенным ворами.

Видимо к периоду D1 относится и большая (?) двупластинчатая фибула типа Амброз I с полихромным декором (рис. 4:*15*), происходящая из Керчи и находившаяся в одной из частных коллекций (Boulanger 1902-1905, fig. 42). Большие фибулы типа Амброз I с полихромным декором известны в кладах Нежин и Шимлеул-Сильванеи/Силагишомлио в Трансильвании. Последний датируется периодом D2 (380/400-440/450 гг.) по фибулам типа Унтерзибенбрунн/Амброз II, но его состав начал формироваться ранее, видимо в 360-е годы. Типологически большие фибулы типа Амброз I предшествуют фибулам типа Унтерзибенбрунн/Амброз II периода D2.

В конце IV – первой половине V вв. (период D2 – 380/400-440/450 гг.) на Боспоре появляются германские вещи, характерные для Дуная. Это фибулы с треугольной головкой типа Ваюга из Керчи (Bona 1991, Abb. 66:*15,16*; Tejral 1997, Abb. 15:*7*; Айбабин 1990, рис. 10:*10*) (рис. 6:*12*), возможно с мыса Зюк (рис. 6:*13*) (Масленников 1992, рис. 17:*18*, – судить по сохранившейся части трудно, треугольные головки есть и у более поздних дунайских фибул типа Братеи/Вышков), вещи «княжеского» горизонта Унтерзибенбрунн, такие как большие (10 см и более) двупластинчатые фибулы типа Амброз (рис. 8:*1*), в том числе с накладками в виде пальметки (рис. 8:*5,6*), пряжки с тиснёным декором (рис. 8:*4*), серьги с многогранником.

К числу классических «княжеских» находок горизонта Унтерзибенбрунн относятся вещи из погребения 2 керченской могилы 154.1904 г. (рис. 8:*1-4*), – в первую очередь фибулы Амброз II (Засецкая 1993, кат. 222) и пряжка с тиснёным декором (см. последнюю сводку Боны: Bona 1991, S. 261-262, Abb. 66). Погребение содержало золотые бусы-пронизки и диадему из золотого листа с отпечатком монеты Валентиниана I (364-378).

Погребение 3 в керченской могиле 165.1904 г. (рис. 8:*5-14*) содержало пару обломанных двупластинчатых фибул с накладками в виде пальметки (Засецкая 1993, кат. 284). По накладкам исследователи керченских древностей, вслед за А.К. Амброзом (Амброз 1982), отнесли эти фибулы к типу Смолин и датировали их второй половиной V в., хотя Я. Тейрал, выделивший смолинский тип, керченские фибулы таковыми не признал. Горизонт Смолин (D2/3) надёжно датируется, кстати, не вто-

рой половиной V в., как думают некоторые русские археологи, а 430-460 гг. (подробнее: Tejral 1997), хотя бы по наличию в смолинской могиле элемента позднеримского воинского пояса западного типа (Tejral 1997, Abb. 26:*2*, ср. Abb. 8, Böhme Zeitgruppe B: 425-470 гг.). В целом, по ряду элементов (римские пояса, вещи инкрустационного стиля, стекло, двупластинчатые фибулы, гребни и т.д.), дунайская хронология Я. Тейрала хорошо стыкуется с галльской и германской и образует вместе с ней единую общеевропейскую хронологическую систему, для пересмотра которой на сегодняшний день нет оснований.

Аргументация же А. К. Амброза (1982) о поздней дате смолинского горизонта сводится в основном к рассуждениям о том, где, по его мнению, должны были бы проживать в Карпатском бассейне германские вожди в гуннскую эпоху (судя по Приску и Иордану, проживали они везде, вплоть до двора Аттилы), да к неудачному сопоставлению смолинской пряжки с, мало её напоминающей, пряжкой из белградского погребения (ср. Tejral 1997, Abb. 22.1, 23.15). Его А. К. Амброз отнёс ко второй половине V в. по наличию там литой фибулы с рельефным декором. Последняя, к сожалению, не имеет прямых аналогов и не может быть пока точно датирована. Она отдалённо напоминает наиболее ранние пальчатые фибулы, появляющиеся на Дунае в 450-е гг., то есть в конце периода D2/3 (подробнее: Tejral 1997).

Что же до накладок в виде пальметки, то они появляются еще в III в. на римских Т-образных фибулах, а на двупластинчатых они засвидетельствованы на ранней паре из «княжеской» могилы Хохфельден в Эльзасе. Инвентарь этой могилы типичен для горизонта Унтерзибенбрунн, – золотые бляшки-аппликации и колье с подвесками, характерные для D2, в надёжных комплексах последующего времени практически не известны. Малый размер фибул (менее 10 см) также более характерен для периодов D1-D2, – малые двупластинчатые фибулы в Западной и Центральной Европе в более позднее время единичны. Таким образом, накладки-пальметки, существуя с III по VI вв. на различных типах фибул, сами по себе не являются надёжным хронологическим признаком, и наблюдения А. К. Амброза об их эволюции только на основе материала двупластинчатых фибул теряют смысл.

Я. Тейрал справедливо отнёс погребение 3.165.1904 г. к периоду D2 (Tejral 1986, 1987, S. 36-38). Действительно, набор хоботковых пряжек и ременной наконечник из этого погребения (рис. 8:*8-10,12-14*) более всего типичны для гуннского времени, то есть периодов D1 и особенно D2 (ср. рис. 8:*15-19*). К этому же периоду, по Я. Тейралу, относится и погребение с двупластинчатой фибулой с накладками в виде пальметки Фанагория 50, в восточной камере, там же находились погребения с мечами. Могила явно принадлежит местной знати, фибула сделана из серебра, в этой же камере найдены серебряная пряжка с инкрустациями и золотой перстень (Блаватский 1941, с. 44-48). Если принять обоснованные датировки Я. Тейрала, то фибулы с пальметками из могилы 165 и из Фанагории, отличающиеся от смолинских по размерам, являются, вместе с уже упоминавшейся фибулой из Хохфельдена, скорее «прото-смолинскими», на базе которых появляются классические фибулы смолинского горизонта.

Стоит отметить концентрацию дунайских вещей горизонта Унтерзибенбрунн в «привилегированнных» могилах, таких как Керчь 154.1904 и 165.1904, Фанагория 50. Видимо, модные вещи распространялись, в первую очередь, среди аристократии (в частности путём брачных связей со знатными дунайскими фамилиями), в то время как рядовое население продолжало носить вещи восходящие к черняховской традиции (например, Заморское 22). Этот феномен, уже отмечавшийся нами для собственно черняховской территории, Крыма и Северного Кавказа (Kazanski 1993) очевидно и объясняет частичное сосуществование во времени вещей периодов D1 и D2 (в период между 380 и 410 гг.) на территории от Дуная до Кавказа.

Итак, археологический материал ясно свидетельствует о присутствии на Боспоре готов в гуннское время. Особенно важным представляется наличие женских украшений и деталей костюма. Общеизвестно, что женский костюм в архаических обществах является этнографической особенностью конкретного «этноса» (насколько вообще это понятие применимо к древним социумам, где ориентация на престижного вождя или сакрализованную династию обычно заменяла этническое самосознание), он крайне редко копируется и распространяется за пределами данного коллектива лишь с его носительницами. Исключение может составлять престижный аристократический костюм. Исследователями неоднократно отмечался, например, интернациональный характер «княжеского» костюма горизонта

Унтерзибенбрунн (Kazanski 1996a) или «средиземноморский» характер женского костюма аристократии «варварских» королевств начала средневековья. Но и при этом костюм горизонта Унтерзибенбрунн распространялся в близкородственной, преимущественно германской среде, а средиземноморское влияние у варваров объясняется их тесным контактом, в ряде случаев полным смешением с романским населением.

Н. Н. Болгов считает, что присутствие готов прослеживается в районе Казантипского залива (Болгов 1996, с. 96), но доказательств не приводит. Германские находки в этом районе есть, но их там не больше и не меньше чем в других местах, основной же материал, судя по публикациям А. А. Масленникова, принадлежит местному негерманскому населению.

Интересно отметить, что в конце периода C3 и в период D1, германские вещи начинают попадать в погребения высшей боспорской знати (Новиковский склеп, гробница 145.1904; две гробницы, ограбленные 24.6.1904 г.). Это явление не случайно, – двупластинчатые фибулы из Новиковского склепа, из могил 24.6.1904, фибула типа Виллафонтана из коллекции Эрмитажа и, наконец, большая фибула типа Амброз I обтянуты золотой фольгой и украшены гранатами, их явно изготовили для представителей (точнее представительниц) германской аристократии. К престижному относится и костюм с фибулами типа Качин-Синявка и «прото-Смолин» из погребений Керчь 154.2.1904 и 165.3.1904, Фанагория 50, периода D2. По классификации Ф. Бирбрауера он может быть отнесён к элитной группе Ib (Bierbrauer 1989, S. 82-84).

Необходимо подчеркнуть, что германские престижные вещи происходят из склепов, принадлежащих к греко-сарматской погребальной традиции. Мужские погребения знати с оружием и конским снаряжением конца периода C3-D2 (такие как гробница Мессаксуди 1918 г., Керчь-Глинище 1896, мужские погребения из гробниц 11.1899, 145.1904, 154.1904, 165.1904, 177.1904, 179.1904, склеп на Тарханской дороге 1914 г., Фанагория 50, погребение в Фонтал, ошибочно названное И. Вернером «Ахтанизовская») в керченском некрополе также восходят к алано-сарматской традиции (Гайдукевич 1949, с. 410-413; Beck, Kazanski, Vallet 1988, p. 69; Kazanski 1995). Иными словами, местная аристократия сохранила свои социальные позиции. Германские находки свидетельствуют о включении германцев в правящий класс Боспора, причём даже на уровне семейных связей, ведь речь идёт о фамильных гробницах.

Видимо мы имеем дело с материальным подтверждением сообщения Иоанна Златоуста (404 г.) о каком то готском короле (правителе всего царства или только местных готов?) на Боспоре (Васильев 1921, с. 325, 326). Когда же готы смогли занять столь высокое положение в Боспорском царстве? Рассмотрим вкратце ситуацию на Боспоре в IV в.

Похоже, в 320-е годы царство входит в полосу кризиса. В 322 г. прекращается, по нумизматическим данным, совместное правление Рескупорида VI и Радамсада (Фролова 1997, с. 123). А в 323 г. на дунайскую границу Империи вдруг нападает некий Равсимонд, царь меотийских сармат (именно давно исчезнувших в Приазовье сармат, а не господствующих в это время в понтийских степях алан) (Zosime, *Histoire nouvelle*, II.XXI.1). Известно, что боспорские цари претендовали на некую связь с сарматами, об этом явно свидетельствует их родовое имя «Савромат». Напомним также, что в известном рассказе Константина Багрянородного о боспоро-херсонесских войнах в эпоху Диоклетиана, царь боспорян снова выступает, как предводитель «понтийских сармат» (Константин Багрянородный, *Об управлении империей*, 53). Не кажется таким уж фантастичным предположение, что неизвестно куда пропавший в 322 г. боспорский царь Радамсад, и внезапно появившийся в 323 г. Равсимонд, царь «меотийских сармат», убитый римлянами на Дунае, это одно и то же лицо (Зубарь 1994, с. 123; Болгов 1996, с. 39, 40). Если это так, то можно предполагать, что в 322-323 гг. произошёл конфликт между проримски настроенным Рескупоридом VI и противником римской ориентации Радамсадом (Болгов 1996, с. 40).

Всё это лишь догадки, важно, что Боспор сохраняет династию Тибериев-Юлиев как минимум до 341-342 гг., когда известны последние монеты Рескупорида VI (Фролова 1997, с. 134). Сохраняется и проримская ориентация Боспора (Болгов 1996, с. 40, 41), включённого в IV в. в систему обороны Империи (Kazanski 1991, p. 508-512). В 343 г. представители боспорской знати получают от Констанция II дарственные блюда (Гайдукевич 1949, с. 467, 468), что явно свидетельствует о римских симпатиях правящей элиты Боспора.

На блюде из Гордиковского склепа, видимо, тоже изображён Констанций (Zaseckaja

1995). Н. А. Фролова, недавно приписавшая его Юстиниану, вслед за И. Стржиговским и Н. В. Покровским, новых аргументов не прибавила (Фролова 1998, с. 250-255). Ссылки же на анализ костюма императора, проделанный И. Стржиговским и Н. В. Покровским, выглядят на фоне современных исследований анахронизмом. Сейчас хорошо известны изображения римских императоров с мечом на перевязи (например, Валериана, – о двух способах ношения меча в позднеримское время см. подробнее: Kazanski 1991b). Зато меч с полусферическим навершием, украшение пояса и портупеи царственного всадника крупными прямоугольными бляхами явно восходят к традициям римского полихромного стиля конца III-IV вв. и неизвестны в VI в. (см. примеры: Beck, Kazanski, Vallet 1988; Kazanski 1995). Тазик с горошчатым декором из Гордиковского склепа имеет аналоги в гуннской находке Сулин-Павловка на Дону (Кропоткин 1970, с. 86, № 733, рис. 55:*2,3*). Похожий тазик из могил 24.6.1904 не может быть надёжно датирован. Вместе с ним найдены вещи явно из нескольких захоронений, которые укладываются в широкие рамки конца C3-D2, то есть 360/370-440/450 (см. выше). А монета Валентиниана III, упоминаемая Н. А. Фроловой, если она действительно была найдена склепах 24.6.1904, могла попасть в фамильную гробницу с одним из последних захоронений, как туда попала и византийская пряжка V-VI вв. (см. выше).

В 320-330 гг. военная ситуация на границах царства осложняется. В 326-328 гг., если судить по последней монете, зарываются Таракташский, Феодосийский, Пятый Керченский и Второй Патрейский клады (Фролова 1989; Исанчурин, Исанчурин 1989). Видимо, какие-то потрясения произошли на европейской стороне Боспора. Возможно, в это время на азиатском Боспоре разрушена крепость Батарейка 1, по крайней мере, слой пожара и разрушений, если судить по краткой публикации, содержит типичный материал IV в., например, амфоры инкерманского типа (Сокольский 1963, рис. 6:*б*). В одном из помещений, погибших в пожаре, на полу найдена боспорская монета 324 г. (Сокольский 1963, с. 189).

К 335 г. относится известная таманская надпись об укреплении стен, с пожеланием победы городу (Гайдукевич 1949, с. 464), а в 335-336 гг. появляются Второй, Третий и Четвертый Керченские, Фанталовский, Батарейский клады (Фролова 1989; Исанчурин, Исанчурин 1989). Их география показывает, что опасности теперь подверглась вся территория царства.

Наконец, серия кладов на обоих берегах Боспора, – Тиритакский, Кепский, Гайкодзорские 1972 и 1977, с последней монетой 341-342 гг. (Фролова 1989; Исанчурин, Исанчурин 1989), совпадает по времени с прекращением чеканки монеты на Боспоре. Часто перечисленные клады связывают с гуннским нашествием, но никаких аргументов, кроме общих рассуждений о том, что монеты Рескупорида VI были в обращении до VI в., не приводится. Поскольку привязка названных кладов к гуннскому времени никак не аргументирована (а для некоторых кладов, наверное, можно было бы установить их стратиграфическую позицию и изучить, с учётом современных хронологических систем, состав находок из соответствующих слоев и построек), дата выпуска последней монеты является, при нынешнем состоянии боспорской археологии, единственной хронологической привязкой.

С 341-342 г. надолго обрываются сведения о боспорской династии, и вообще о существовании Боспорского царства как государственной системы. Похоже, что получение даров от Констанция было последним документированным актом боспорской державы.

Разумеется, позднеантичный Боспор с грекоязычным населением, античной цивилизацией и сложившейся социальной структурой продолжал существовать, по крайней мере, до конца VI в., об этом свидетельствует изучение как городских слоев (Сазанов 1989; Сазанов, Иващенко 1989; Сазанов 1991) так и некрополей (Айбабин 1990; Засецкая 1993; Засецкая 1998; Kazanski 1996). Речь может идти лишь об исчезновении царской власти, да и то, видимо, не навсегда (см. ниже). Никуда не делась и местная боспорская аристократия, – как мы убедились, богатые погребения в родовых гробницах знати продолжают совершаться во второй половине IV-V вв. Только вот ведет себя эта боспорская аристократия как-то странно.

В самом деле, в 362 г. «ab aquilone et regionibus solis, per quas in mare Fasis accupitor, Bosporanis aliisque antehac ignotis, legationes vehentibus supplices, ut annua conplentes sollemnia, intra terrarum gentilalium terminos otiose vivere senerentur» (с севера из пустынных областей, по которым в море впадает Фасис, ехали посольства Боспорян и других неведо-

мых раньше народов с мольбою, чтобы, за внесение ежегодной дани, им было дозволено мирно жить в пределах родной земли) (Ammien Marcellin, XXII.7, пользуемся случаем поблагодарить К. Цукермана за проверку правильности переводов свидетельств древних авторов, использованных в данной статье).

Почему вдруг дети и внуки боспорских аристократов, делавших карьеру при императорском дворе, и даже лично знакомых с цезарями, как известный Валерий Сог, стали «неведомым» народом? И почему старые союзники Рима, которые, если бы им угрожала какая то внешняя опасность, вправе бы требовать от империи военной и финансовой поддержки, просят лишь «мирно жить в пределах родной земли», то есть, если понимать текст буквально, уговаривают римлян не предпринимать против Боспора военных действий и даже готовы за это заплатить?

Наиболее логичным ответом на эти вопросы является гипотеза А. Васильева, согласно которой около 362 г. (а может быть раньше, около 343 г.?) Боспорское царство перешло под власть готов (Васильев 1921, с. 312, 313). Вот они-то и есть «неведомый» народ, который хотел легитимизировать свою власть на Боспоре, обратившись за признанием к Империи. Видимо с той же целью боспорские готы обращаются в христианство. В 404 г. король готов, к которому, по свидетельству Иоанна Златоуста, надо плыть на Боспор, печётся о назначении своим подданным нового епископа (Васильев 1921, с. 325, 326). Вряд ли это готы страны Дори, то есть юго-западного Крыма, известные по более поздним источникам (Васильев 1921, с. 328), с теми логичнее было бы связываться через Херсонес.

Какие конкретные формы приняла готская власть на Боспоре, можно лишь догадываться. Мы не знаем, сохранялась ли при готах, хотя бы номинально, династия Тибериев Юлиев (а такая ситуация вполне возможна, вспомним отношения германских и аланских военачальников с некоторыми равеннскими и константинопольскими императорами в V в.) и каким был аппарат управления страной. Ясно лишь, что готская верхушка быстро находит общий язык с боспорской аристократией и входит в её состав, о чем свидетельствует, как уже говорилось, материал боспорских склепов. Добавим, что в этом боспорские готы не оригинальны, именно так формировался на Западе правящий класс Бургундского, или, скажем, Франкского королевств.

Интересно, что готский король отмечен на Боспоре в 404 г., то есть в эпоху гуннского господства на юге Восточной Европы. Подчинялся ли в это время Боспор гуннам, неизвестно, прямых свидетельств нет, хотя некий гуннский «протекторат» на Боспоре предполагается (например, Kazanski 1991a, p. 83, 84; Болгов 1996, с. 107-109).

Как известно, знаменитый рассказ о переходе гуннами Боспора Киммерийского впервые появляется у Созомена в первой половине V в., при этом гунны после перехода Боспора нападают на готов, затем он фигурирует у Зосима и более поздних авторов. Восходит этот топос к Евнапию, автору рубежа IV-V вв. (до 404 г.) (Васильев 1921, с. 315-317). А. Васильев считал, что рассказ отражает некую реальность, видимо какая то часть гуннов прошла через Боспор в эпоху Валента (Васильев 1921, с. 320, 321).

К сожалению, археологические материалы по поселениям Боспора гуннского времени практически не введены в научный оборот, поэтому трудно говорить о реальности гуннских разрушений. Единственное поселение, где опубликованы хоть какие-то данные, а не просто иллюстрации к изложению идей исследователя по поводу памятника, это Тиритака. Как оказалось, там следы разрушений связаны с пост-гуннским временем (Сазанов 1989; Сазанов, Иващенко 1989). Что же касается Фанагории, Кеп, Пантикапея, Ильичёвки, где слои разрушений теми или иными исследователями связывались с нашествием гуннов, то, до подробной публикации материалов, лучше воздержаться от каких бы то ни было заключений. Кстати, захват гуннами Боспора мог произойти и без сожжения городов, например, если исход дела был решён в полевом сражении или путем переговоров.

Находки кочевнических погребений гуннского времени известны в Крыму давно, они явно заходят на территорию Боспорского царства (наиболее полная публикация: Ajbabin 1995, поздняя дата погребения Марфовка, предлагаемая А. И. Айбабиным, не разделяется другими исследователями, ср.: Засецкая 1994). Говоря об археологическом материале, нельзя не упомянуть богатое гуннское погребение с диадемой, обнаруженное в Керчи в 1909 г. (Damm 1988, S. 103-108). Если происхождение находки достоверно, то присутствие гуннов на Боспоре, непосредственно в Пантикапее, можно считать доказанным.

Некоторые исследователи видят в распространении стиля клуазонне на Боспоре археологическое доказательство связей с гуннской империей, поскольку по их мнению этот стиль дунайского происхождения, а центр гуннской державы находился в Карпатском бассейне (Амброз 1992, с. 70; Болгов 1996, с. 49). Однако на Дунае этот стиль появляется в период D2, то есть не раньше, чем на других границах Империи, скажем, в Крыму или Абхазии. Его ранние проявления уже в период C3, то есть в IV в., в догуннское время, сейчас известны в Иберии (Армазисхеви и др.), у донских алан (например, мог. Центральный), на Урале (Муслюмово, Брюхановский, Броды), в южной Сибири (Тугозвоново) и, видимо, восходят к эллинистическим и сасанидским традициям (Schukin, Bajan 1995). Керченские вещи стиля клуазонне, как показала Б. Аррениус, принадлежат к числу изделий средиземноморских, возможно даже константинопольских ателье, производивших украшения с посадкой инкрустации на цемент (Arrhenius 1985).

Но какими бы ни были отношения гуннов и Боспора, готы в восточном Крыму удержались и их военно-политическая роль на Боспоре в эпоху Великого переселения народов была, несомненно, велика. Действительно, в пятидесятые годы V в. готы-тетракситы представляют здесь единственную реальную силу, способную остановить гуннов на керченских переправах, при переселении последних с Дуная на Северный Кавказ после разгрома при Недао (Procope, Bel. goth. IV.18) (Васильев 1921, с. 332, Kazanski 1991a, p. 83, 124). Как известно, столкновение закончилось заключением союза и готы, называемые Прокопием «тетракситы» или по другим редакциям, «трапезиты», уходят вместе с гуннами на азиатскую сторону Боспора. На этом кончается история боспорских готов.

Откуда у боспорских готов новое имя, в котором исследователи со времен А. А. Васильева обоснованно видят название южнокрымской горы Трапезус – Чатырдаг? Видимо к середине V в. к готам присоединяется группа германцев – трапезитов, оставивших на южном берегу Крыма некрополи типа Ай-Тодор. Как автор этой статьи пытался показать в других работах, на могильниках типа Ай-Тодор, датируемых в пределах периодов C2/C3-D2, чётко выступают скандинавские черты. Показательно, что готы тетракситы-трапезиты известны на восточном берегу Чёрного моря по анонимному «Периплу» и под другим именем – «евдусиане» (по «Периплу» народ, говорящий по готски). В этом имени хорошо просматривается название скандинавского народа «евдосии», известного ещё по «Германии» Тацита. Видимо евдосии-трапезиты, попавшие на южный берег Крыма в результате бурных событий III в., стали готами лишь в первой половине V в. на Боспоре, после слияния с местными готами (подробнее см. Kazanski 1991a, p. 496-499).

Последний этап истории боспорских готов нашёл археологическое отражение в появлении дунайских вещей периода D3 (450-480/490 гг.) (рис. 9), из которых самыми яркими, пожалуй, являются большие престижные фибулы типа Косино-Бакодпушта (рис. 9:*1*) и сопутствующие им в костюме пряжки с резным декором (рис.9.3). Скорее всего, новый дунайский костюм попадает на Боспор вместе с германскими эмигрантами из знатных семейств, следовавших «в обозе» гуннов. Известно ведь, что и после Недао часть германцев (например, ангискиры) сохранили верность гуннам, и ушли вместе с ними на Восток (подробнее: Kazanski 1996). Впрочем, на Боспоре, по причине ухода готов, этот костюм не прижился, зато он получил дальнейшее развитие у тех же готов, но уже на Кавказе. Об этом свидетельствуют материалы известного некрополя Дюрсо под Новороссийском, который исследователи единодушно связывают с готами-тетракситами.

Как показало недавнее исследование Ю. Г. Виноградова, в 483 г., то есть после ухода готов, на Боспоре правит царь Дуптун, причисляющий себя к старой династии Тибериев Юлиев, а местная боспорская аристократия, в лице таких её представителей как Саваг, сохраняет свои позиции (Виноградов 1998, с. 238). Отмечается сильное византийское политическое влияние, проявившееся, в частности, в новой титулатуре придворных (Виноградов 1998, с. 244). Полностью принимая точку зрения Ю. Г. Виноградова о ситуации на Боспоре во второй половине V в. после ухода готов, я хочу все же отметить, что нет никаких доказательств реальной преемственности между старой боспорской династией, известной до 341-342 гг. и царем Дуптуном. Разумеется, сам-то он на такую преемственность в своей надписи претендует и явно старается подражать старым царям, но временной разрыв между Дуптуном и последним Рескупоридом составляет около 140 лет, а заполнен он лишь ано-

нимным готским королем 404 г., никакого отношения к Тибериям Юлиям не имеющим.

В конце концов, кто угодно мог взять себе престижное имя Тибериев Юлиев, и преемственность между Дуптуном и Рескупоридом VI, скорее всего, мнимая. Поэтому, если можно согласиться с мнением Ю. Г. Виноградова о континуитете боспорской государственности как системы (местная аристократия, судя по могильникам, удержалась и обеспечила преемственность своей власти), то лидеры могли меняться, и какое-то время ими были готские короли. А после Дуптуна, в начале VI в., таким лидером оказался гуннский царь Грод, убитый своими варварскими подданными за провизантийскую религиозную политику. И в данном случае Боспор не составляет какого-то исключения. В северной Галлии или Бургундии, как показали исследования современных французских, немецких и американских историков, приход к власти варварских королей во второй половине V в. также произошёл при сохранении римской социальной, административной и религиозной системы и основных институтов власти, вплоть до армии. Например, франки, если верить Прокопию, включили в состав своего войска римские части из Арморики. А сами варварские короли часто являлись высшими чиновниками исчезнувшей империи.

Я намеренно не касаюсь вопроса об экономическом состоянии царства. Пока не будут опубликованы на соответствующем уровне, уже не одно десятилетие сваленные в запасниках и на складах музеев и институтов, материалы раскопок позднеантичных слоев Пантикапея-Боспороса, Фанагории, Гермонассы, Кеп, Илурата, Ильичёвки и др., спор останется беспредметным. Если же судить по погребальным находкам, значительная часть которых подробно опубликована по комплексам (сводки: Засецкая 1993 и 1998; Масленников 1997; отдельные могилы: Штерн 1897; Хршановский 1988; Damm 1988; Beck, Kazanski, Vallet 1989), то никакого упадка на протяжении IV-VI вв. заметить не удаётся. Впрочем, погребальный материал достаточно специфичен и неадекватно отражает реальное экономическое состояние общества.

Как уже было сказано, никаких письменных свидетельств о присутствии готов на Боспоре после 450-460 гг. нет. Многочисленные германские вещи второй половины V-VI вв., в первую очередь пальчатые фибулы и большие поясные пряжки, восходят к балканской и дунайско-италийской традициям. Их появление на Боспоре, скорее всего, связано с передвижениями византийских войск, набранных из варваров (подробнее Kazanski 1996), а не с присутствием готов тетракситов (Болгов 1996, с. 96), у которых, как показали материалы Дюрсо, пальчатые фибулы и большие пряжки отсутствуют.

Лишь две могильные находки пост-готского времени отражают старую традицию германского костюма с двупластинчатыми фибулами, известную на Боспоре в готские времена. Это погребение 6.1905 г. (рис.10:*1-4*) с двупластинчатой фибулой (Айбабин 1990, рис. 10:*1*), по пропорциям и размеру близкой типу Виллафонтана. В этом же склепе найдена византийская пряжка второй половины V – начала VI в. (рис. 10:*4*) (Kazanski 1994a, p. 159-161). В погребении 4 склепа 78.1907 г. найдены две фибулы типа Виллафонтана (рис. 10:*5*) в сопровождении пряжки (рис. 10:*6*), которую А. И. Айбабин не без оснований сопоставил с так называемыми геральдическими. Данное погребение было обнаружено на полу склепа, в одном ряду с погребением 1, в котором находилась гепидскаая фибула конца V или начала VI в. (рис. 10:*7*) (подробнее см. Kazanski 1996). Иными словами, могила 4 может быть датирована временем около середины VI в., когда впервые элементы геральдического стиля распространяются на широкой территории, от Альп до южнорусских степей.

Видимо, отдельные готские группы все же оставались на Боспоре и после середины V в., и пожилые консервативные готские дамы ещё в VI в. донашивали костюм с двупластинчатыми фибулами, не поддаваясь влияниям моды на пальчатые фибулы, завезённой на Боспор с Запада подругами византийских солдат германского происхождения.

**Michel KAZANSKI (Paris)**

**Die Goten im Kimmerischen Bosporus**

Im vorliegendem Beitrag wird eine Gruppe der germanischen Funde auf der Ostkrim und auf Taman besprochen,die direkte Verbindungen mit den Goten aufweisen. Die Anwesenheit der Germanen im Bosporanischen Reich belegen nur einzelne Funde aus den Schichten und Nekropolen der lokalen Bevölkerung Die Funde des Cernjachov-Typus in Bosporus datieren in die Stufen C3 – D1 (300/320-400/410) und sollen mit den Goten identifiziert werden, die in Bosporus um 400 von Iohannes Chrysostomos erwähnt worden sind. Am Ende des 4. und in der ersten Hälfte des 5. Jhs. (Stufe D2 – 380/400-440/450) treten in Bosporus germanische Gegenstände auf, die für das mittlere Donaugebiet, u.z. für den „fürstlichen" Untersiebenbrunn-Horizont charakteristisch sind. Es ist interessant, dass am Ende der Stufe C3 und in der Stufe D1 diese Gegenstände in die Gräber der bosporanischen sozialen Oberschicht gelangten, die eine griechisch-sarmatische

Bestattungstradition pflegte. Die germanischen Funde sprechen dafür, dass die Germanen in den regierenden Kreis des Bosporus eingeschlossen wurden. Es wurden auch Familienverbindungen geschlossen, da es sich hier um Familiengräber handelt. Möglicherweise sind diese Funde ein materielles Zeugnis der Notiz des Iohannes Chrysostomos (404) über einem gotischen König in Bosporus.

Auf der Ostkrim blieben die Goten auch in der Hunnenzeit und spielten sicher eine wichtige kriegerisch-politische Rolle in der Völkerwanderungszeit in Bosporus. In der Tat, in den 50-er Jahren des 5. Jhs. waren hier die Goten-Tetraxiten eine einzige wirkliche Kraft, die imstande war, die Hunnen an der Übergängen auf Kertsch und bei ihren Übersiedlungen von der Donau in den Nordkaukasus nach der Niederlage am Nedao zu verhindern. Wie bekannt, der Konflikt endete mit dem Frieden und die Goten gingen mit den Hunnen zusammen an die asiatische Seite des Bosporus. Damit war die Geschichte der bosporanischen Goten beendet.

Die letzte Etappe ihrer Geschichte spiegelt sich in den donauländischen Funden wider, die in der Stufe D3 (450-480/490) in Bosporus auftreten, während die schriftlichen Quellen über die Goten in Bosporus nach 450-460 schweigen. Zahlreiche germanische Funde der zweiten Hälfte des 5. und des 6. Jhs., vor allem Knopffibeln und grosse Gürtelschnallen, sind in der balkanischen und der donau-italischen Tradition hergestellt. Ihr Vorkommen in Bosporus steht vielmehr mit den Dislozierungen der byzantinischen Truppen, in welchen die Barbaren dienten, in Zusammenhang, nicht aber mit der Anwesenheit der Goten-Tetraxiten.

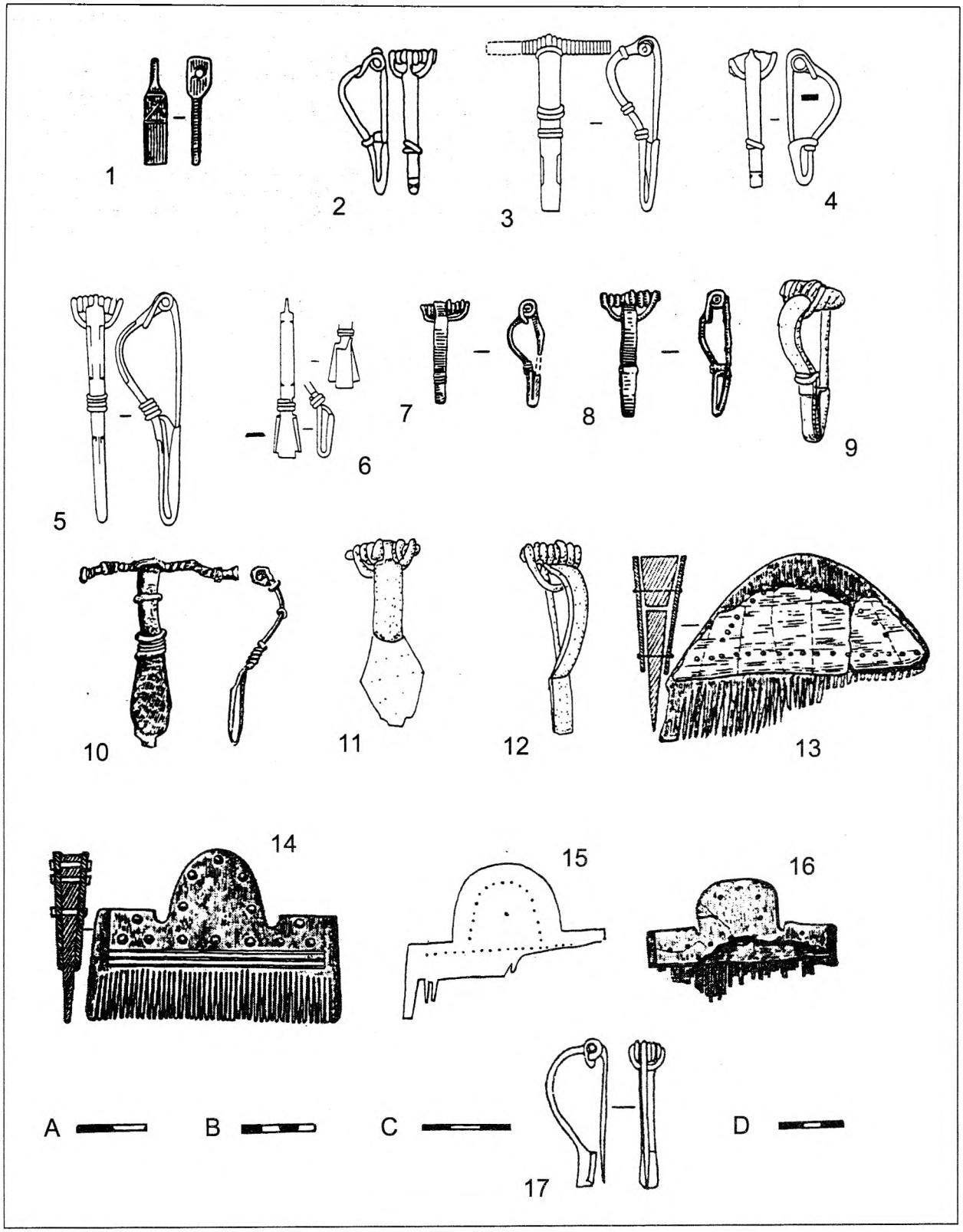


Рис. 1

Фибулы и гребни восточногерманского происхождения на Боспоре Киммерийском

1 – Заморское, погр. 22; 2 – Керчь, погр. 179.1904 г.; 3-6, 11, 14, 16 – Керчь; 7 – Заморское, погр. 13; 8 – Заморское, погр. 16; 9 – Зюк, погр. 1, 1894 г.; 10 – Фанагория, погр. 115/317; 12 – Зюк; 13 – Керчь, погр. 29, 1873 г.; 15 – Керчь, две гробницы 24.6.1904 г.; 17 – Сиреневая Бухта, погр. 15/3.
Масштаб: A – 1; B – 2-12; C – 13, 14; D – 16 (1, 7, 8 – Корпусова 1973; 2 – Сорокина 1971; 3-6 – Амброз 1966; 9 – ОАК 1894; 11 – Kühn 1974; 12 – Масленников 1992; 13, 14, 16 – Петерс 1986; 15 – Засецкая 1979; 17 – Масленников 1997).

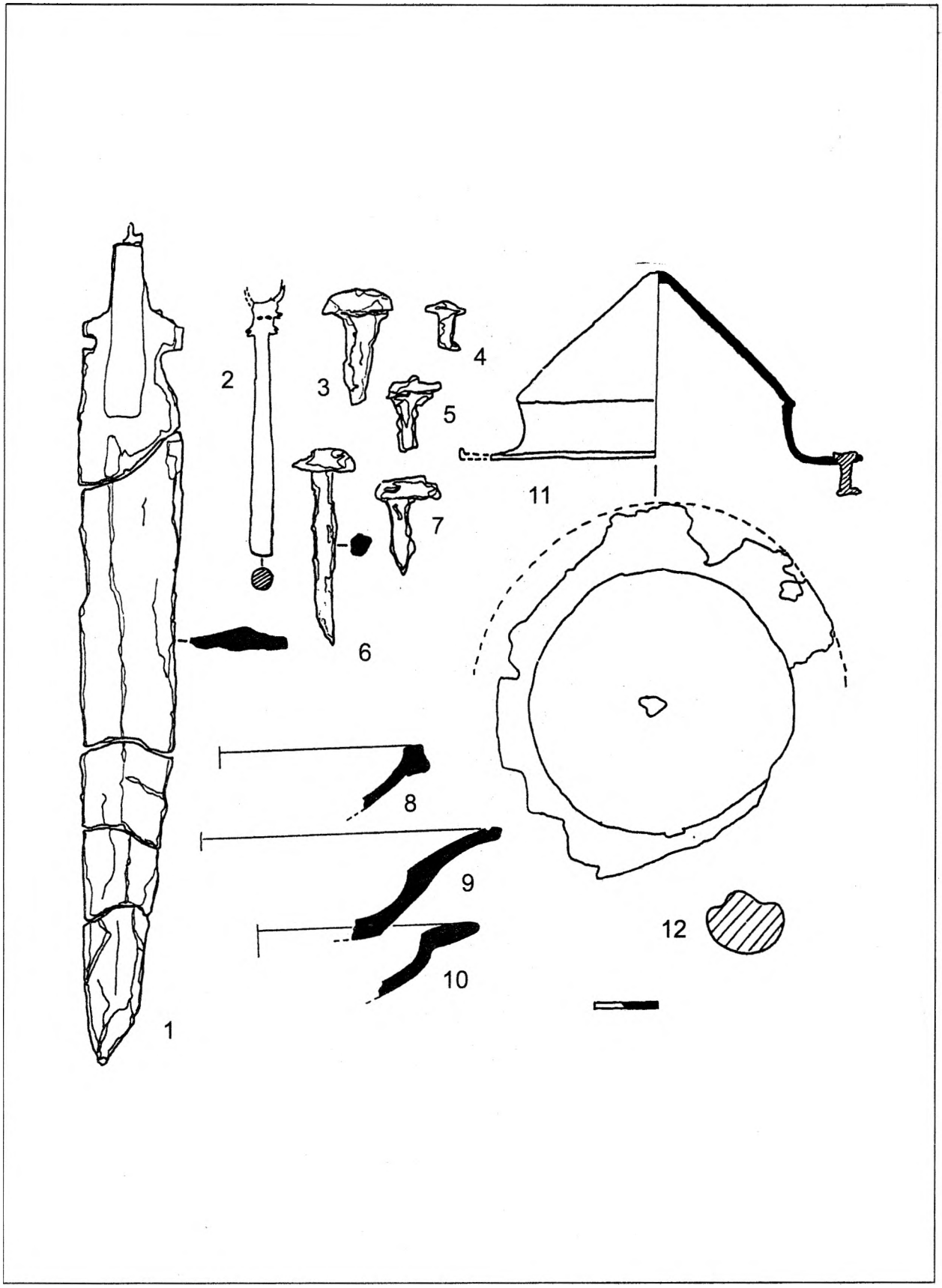


Рис. 2

Сиреневая Бухта, склеп 19/7

(Масленников 1997)

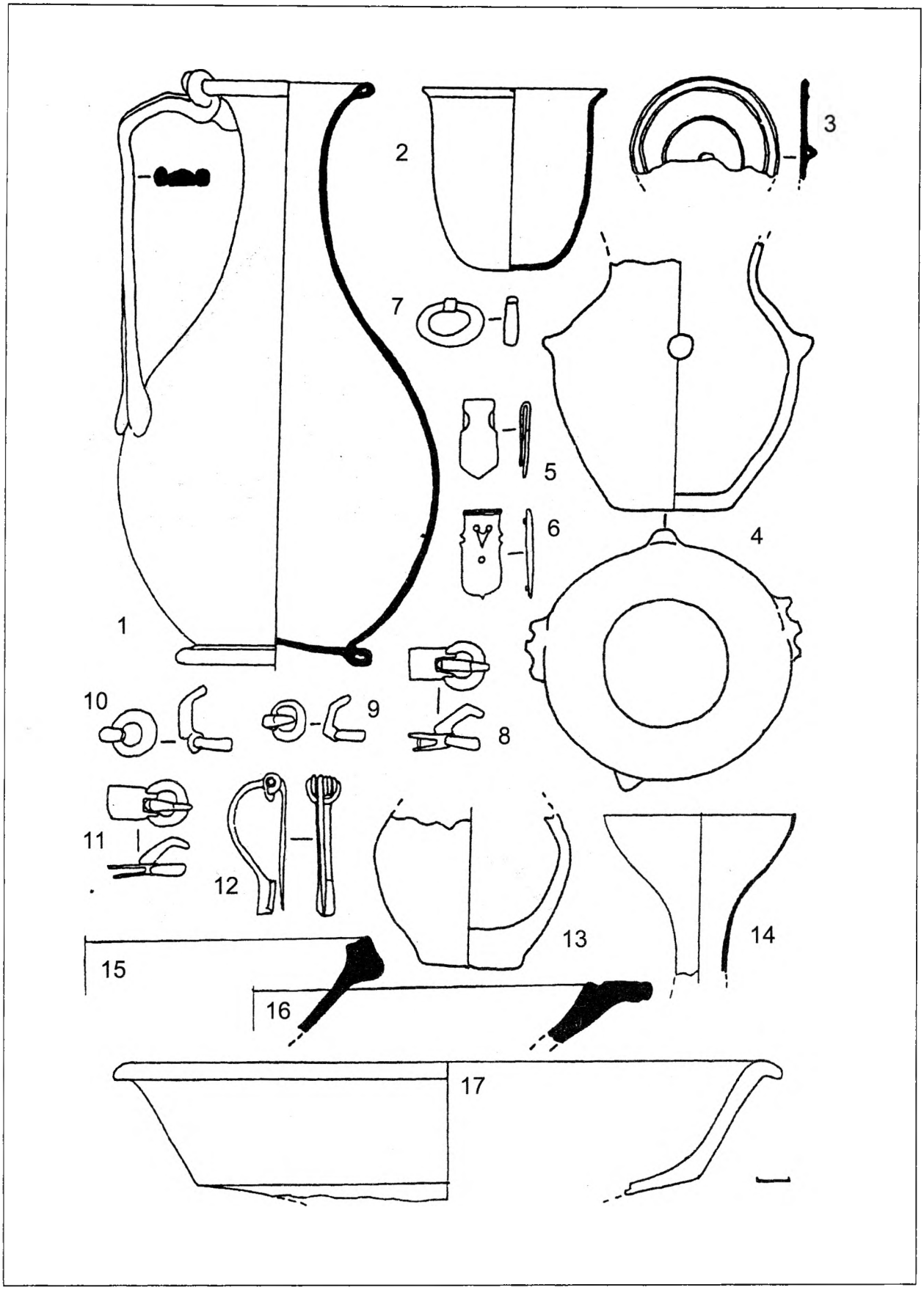


Рис. 3

Сиреневая Бухта, склеп 15/3

(Масленников 1997)

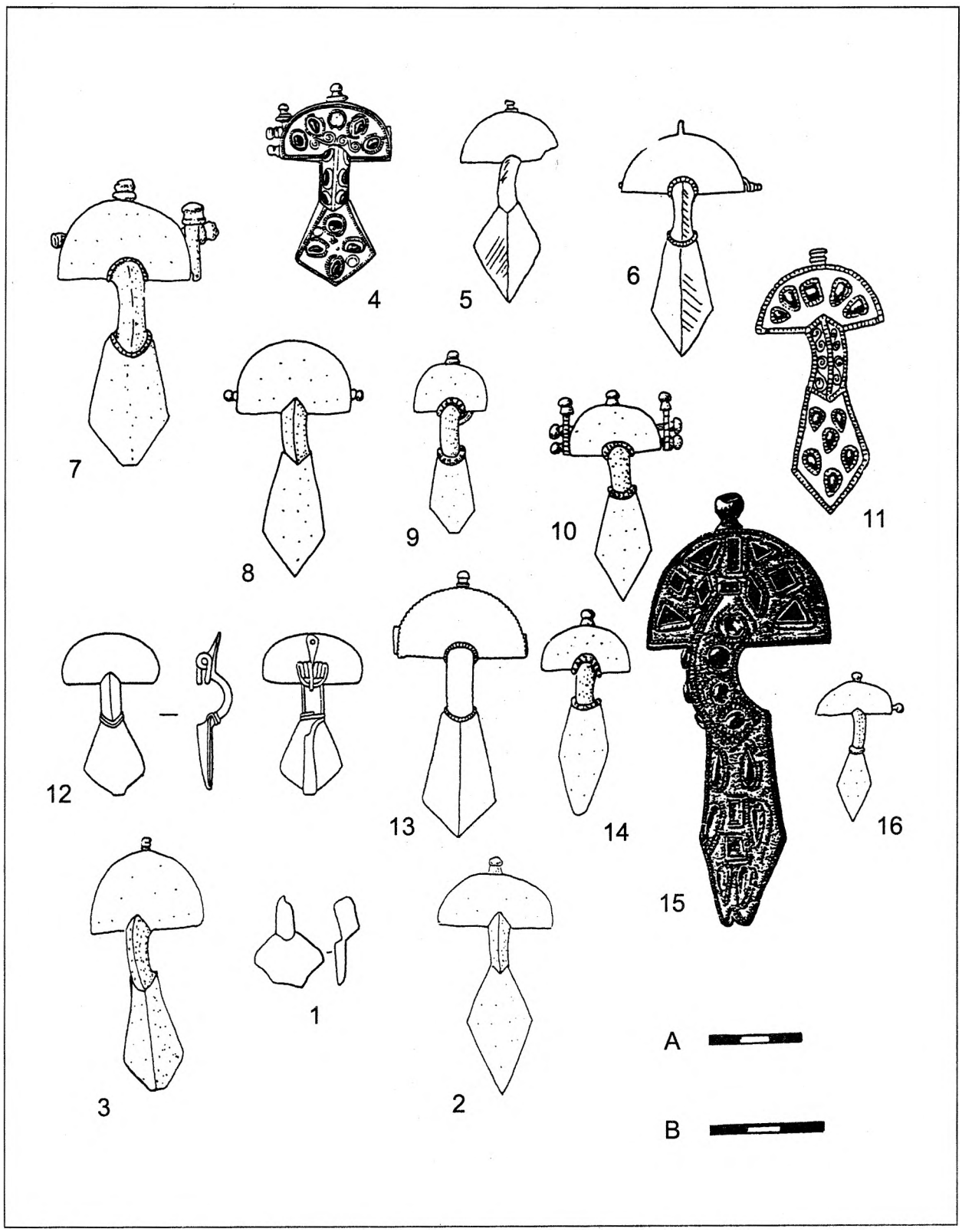


Рис. 4

Двупластинчатые фибулы типа Амброз I на Боспоре Киммерийском

1 – Горгиппия; 2 – Чокрак; 3 – Керчь, погр. 1872 г. на г. Митридат; 4 – Керчь, Новиовский склеп 1890 г.; 5 – Керчь, погр. 145.1904 г.; 6, 11 – две гробницы 24.6.1904 г.; 7 – Керчь, Карантинное Шоссе, погр. 145.1877; 8-10, 12-16 – Керчь.
Масштаб: А – 1-6, 8-14, 16; В – 7 (1 – Трейстер 1982; 2 – Werner 1961; 3, 7 – Засецкая 1993; 4, 12, 13 – Амброз 1966; 5, 6, 11 – Засецкая 1979; 8-10, 14, 16 – Kühn 1974; 15 – Boulanger 1902-1905).

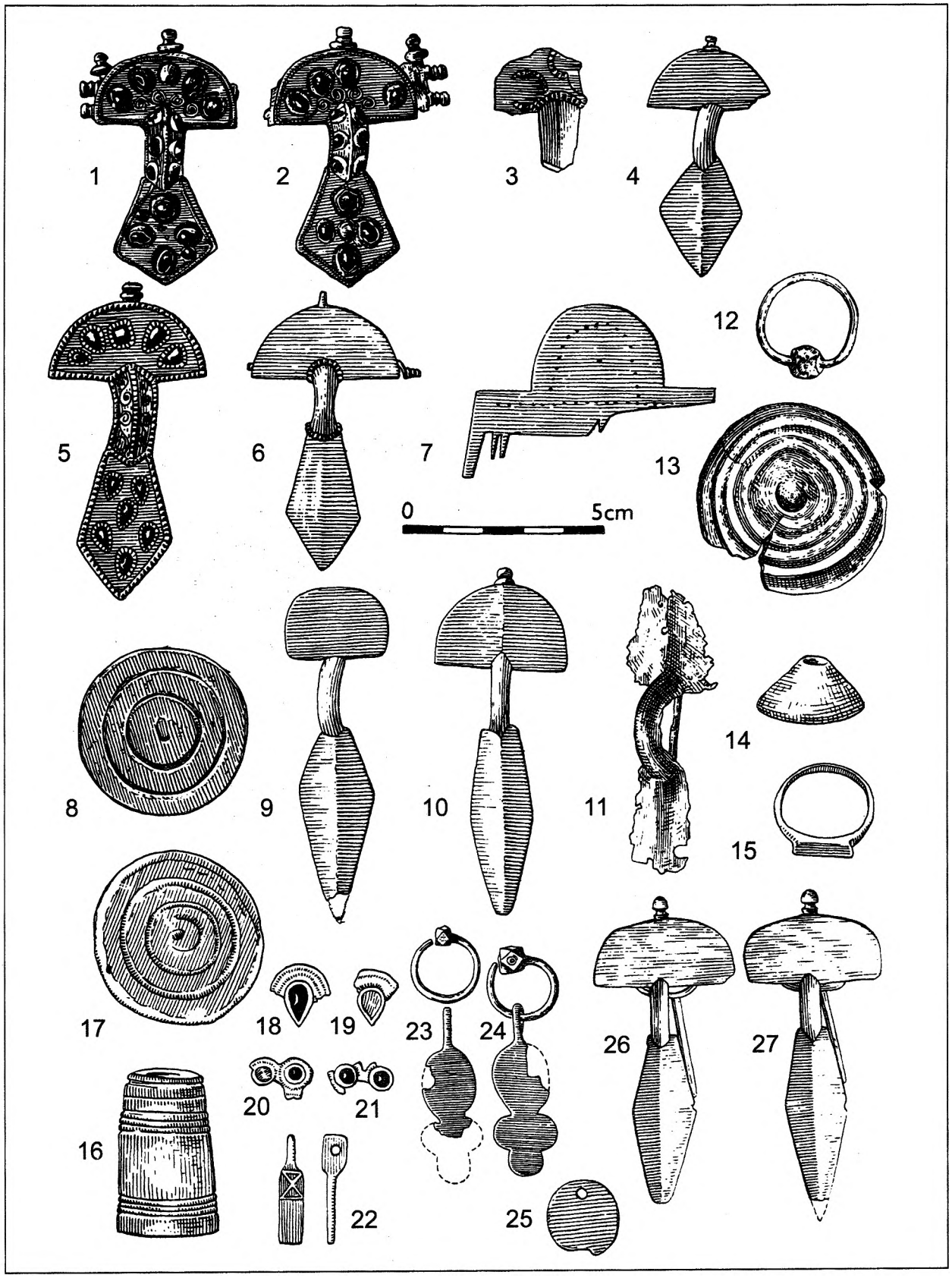


Рис. 5

Опорные находки периода D1 на Боспоре Киммерийском по Я. Тейралу (1987)

1, 2 – Керчь, Новиковский склеп; 3, 5-7 – Керчь, две гробницы 24.6.1904 г.; 4 – Керчь, гробница 145, 1904 г.; 8, 9 – Керчь, гробница 165, 1904 г., погр. 6; 10, 14-27 – Заморское, погр. 22; 11 – Фанагория, погр. 90.1938 г.; 12, 13 – Фанагория, погр. 94.1938 г.

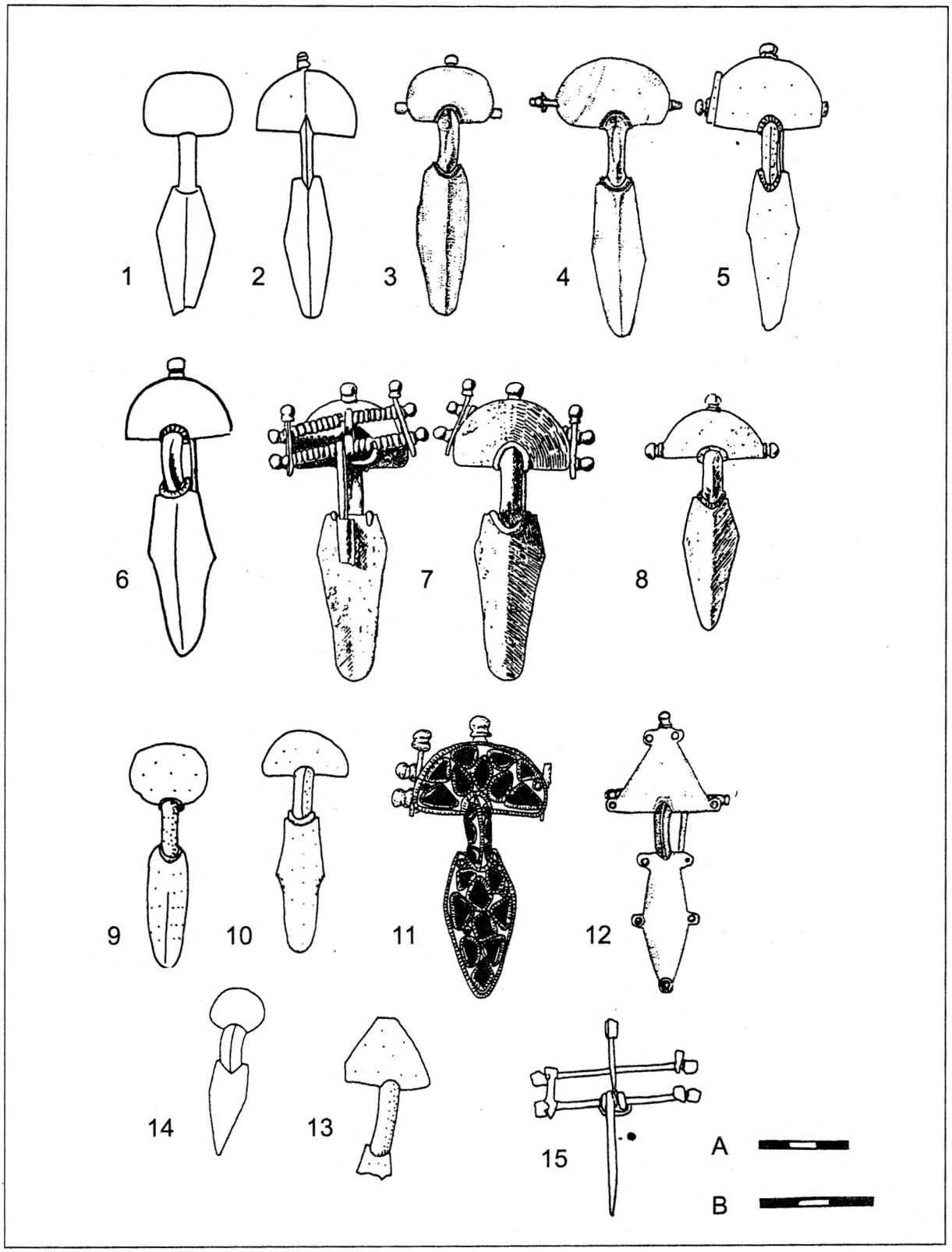


Рис. 6

Двупластинчатые восточногерманские фибулы на Боспоре Киммерийском

1, 2 – Керчь, гробница 165, 1904 г., погр. 6; 3 – Керчь, гробница 165, 1904 г., погр. 10; 4 – Керчь, гробница 6, 1905 г.; 5-12 – Керчь; 13 – Зюк; 14 – Илурат, погр. 69; 15 – Сиреневая Бухта, гробница 23/11.
Масштаб: А – 1-5, 9-15; В – 6-8 (1, 2 – Засецкая 1993; 3, 4, 12 – Айбабин 1990; 5 – Martin 1896; 6-8 – Калитинский 1927; 9, 10 – Kühn 1974; 11 – Засецкая 1982; 13 – Масленников 1992; 14 – Хршановский 1988; 15 – Масленников 1997).

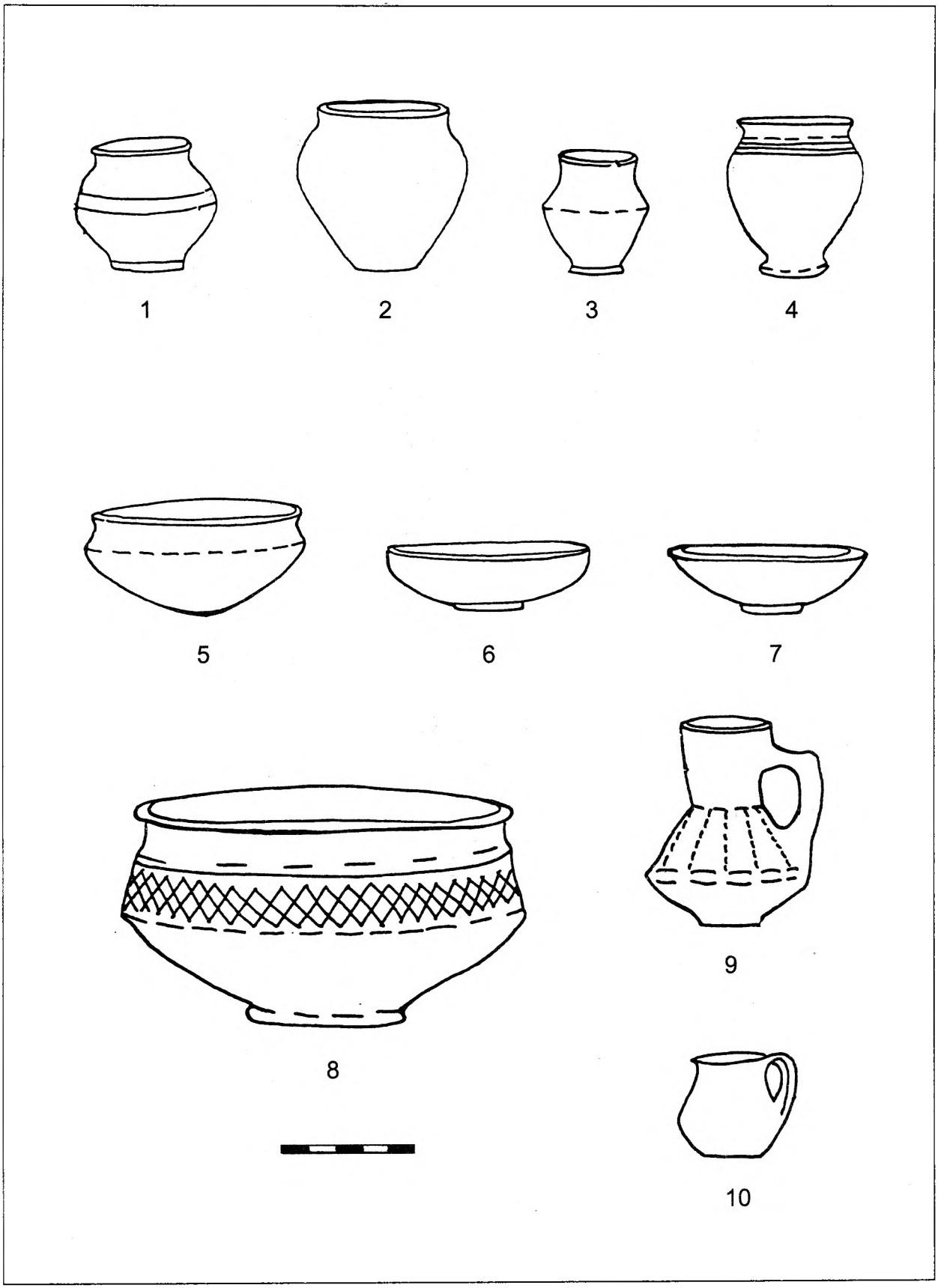


Рис. 7

Керамика черняховского облика из Керчи

(Сымонович 1975)

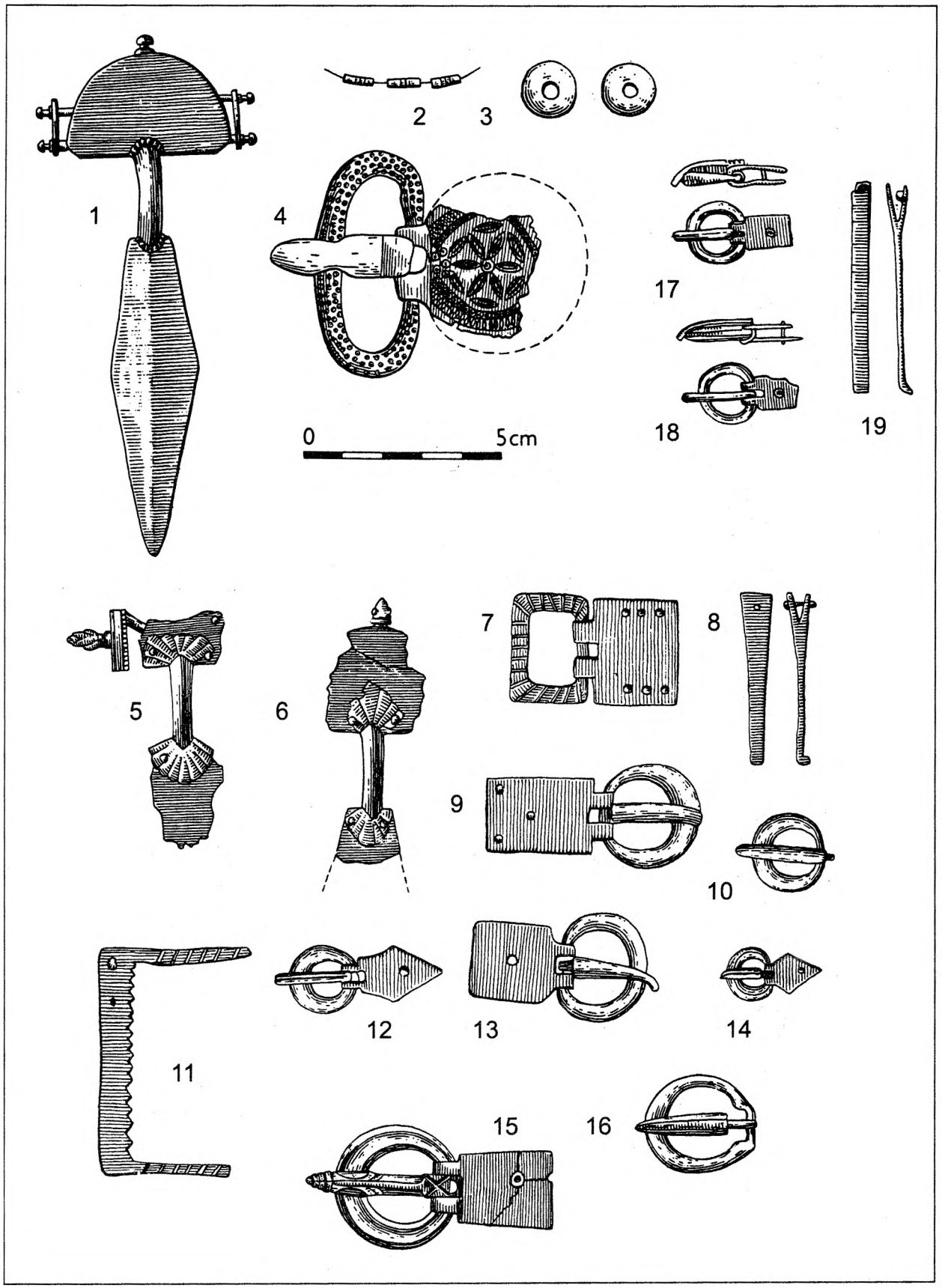


Рис. 8

Опорные находки периода D2 на Боспоре Киммерийском по Я. Тейралу (1987)

1-4 – Керчь, гробница 154, 1904 г., погр. 2; 5-14 – Керчь, гробница 165, 1904 г., погр. 3; 15, 16 – Керчь, гробница 154, 1904 г., погр. 4; 17-19 – Заморское, погр. 11.

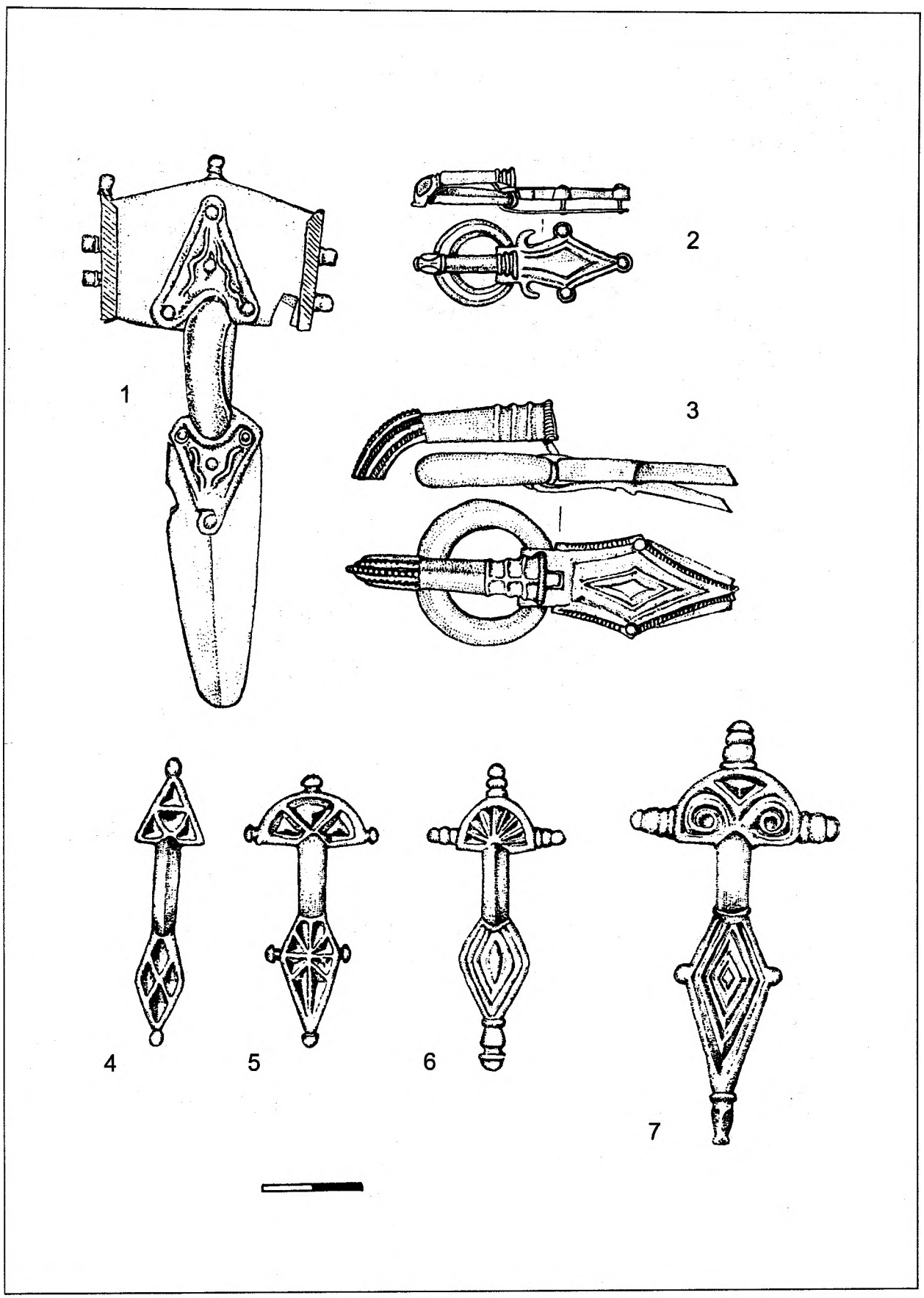


Рис. 9

Дунайские вещи периода D3 на Боспоре Киммерийском

1-7 – Керчь (Айбабин 1990).

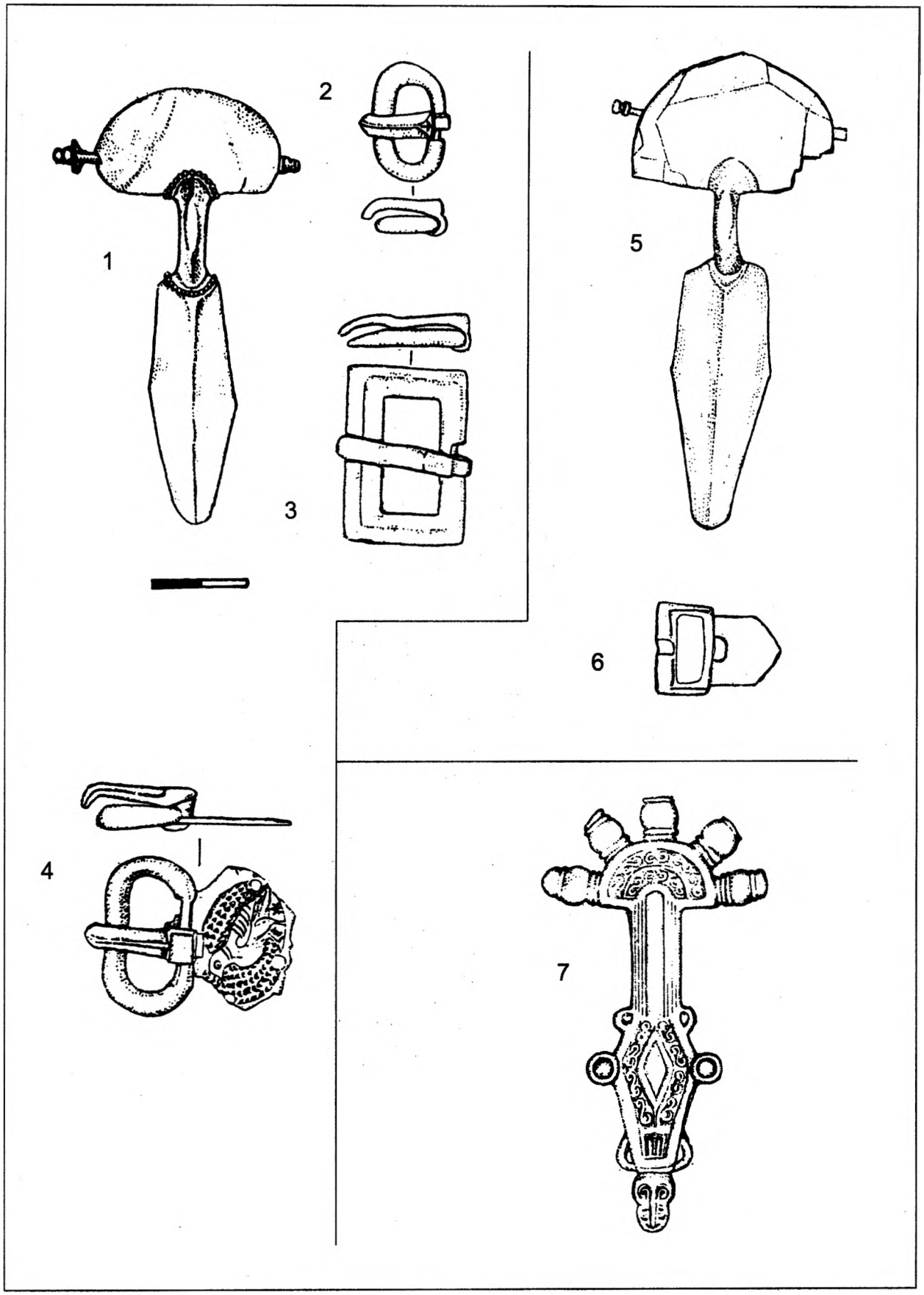


Рис. 10

Поздние комплексы с фибулами Виллафонтана

1-4 – Керчь, гробница 6, 1905 г.; 5-7 – Керчь, гробница 78, 1907 г., 5-6 – погр. 4, 7 – погр. 1 (Айбабин 1990).